Produktdatenblatt ZSA202-2-SB-ZK-TSG-HT

MITNETZ STROM und TAB gleiche

Aufbauplan

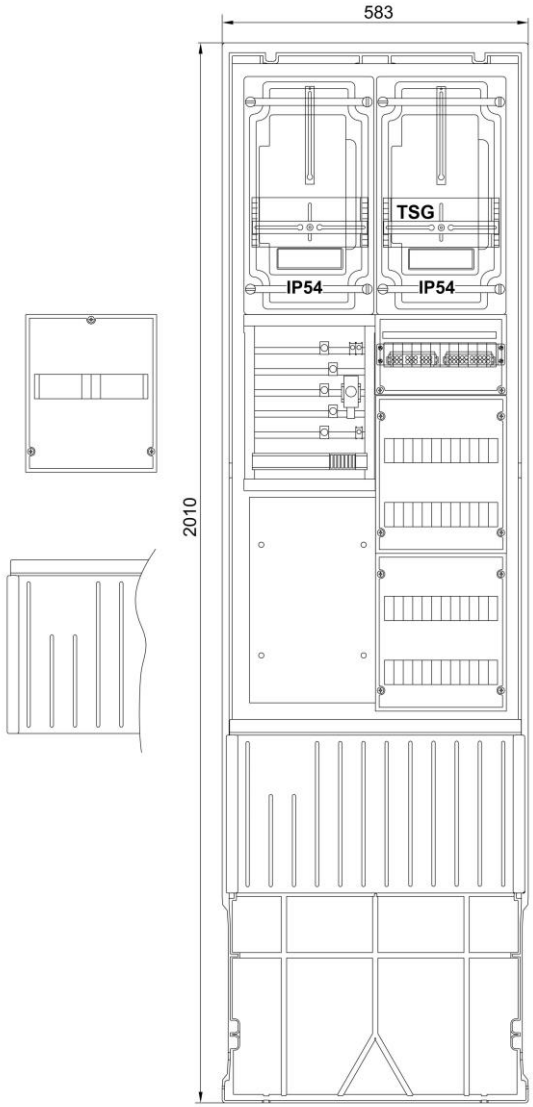

TN-C Netz

Art. Nr.: 7160105

Typ: ZSA202-2-SB-ZK-TSG-HT

Technische Daten

Maße: 2010 x 583 x 277,5 mm

Farbe: RAL 7035

Gehäuse: halogenfrei, Glühdrahtprüfung 960°C

- Montagevorrichtung für Hausanschlusskasten NH00/3
- Anschlussraum 5 x Sammelschienen mit:
- Anschlussklemme, Vorbereitung für Hauptsicherungsautomat
- 1 x TSG-Absicherung D01 1-polig 10A, plombierbare Abdeckung
- 2 x Zählerplatte 450 x 250 mm mit IP54-Haube mit Tür
- Anschlussraum 300 x 250 mm mit:
- Hauptleitungsabzweigklemme 5-polig 25 mm² isoliert

- Mit Doppelschloss inkl. 1 Zylinder eingebaut

Erforderlicher Zukauf:

- Hauptsicherungsautomaten (SH-Schalter)
- Hausanschlusskasten NH02
- Sockelfüller

Stromlaufplan

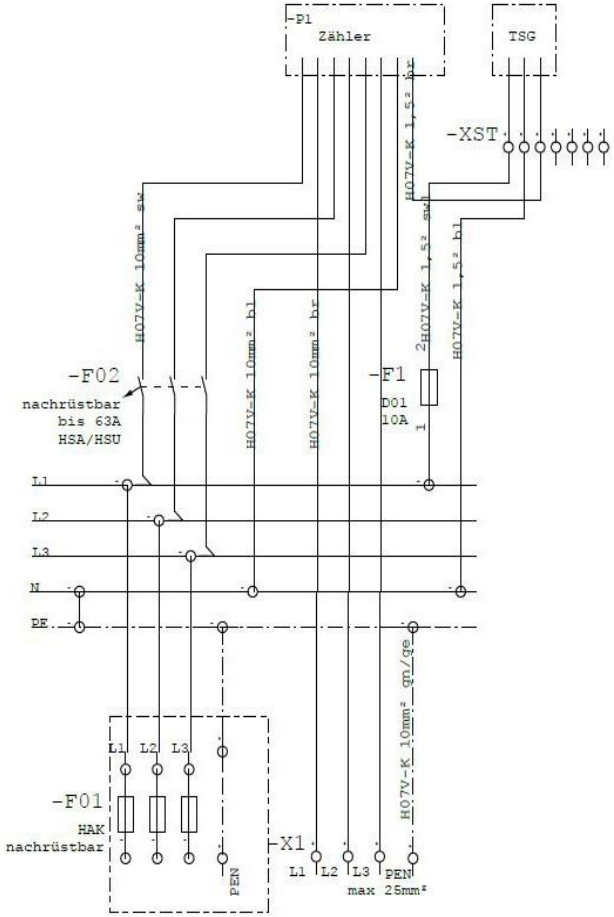

f-tronic GmbH ▪ Zum Gerlen 21-25 ▪ D-66131 Saarbrücken ▪ ☎ +49 (0) 6893 9483 – 0 ▪ info@f-tronic.de ▪ www.f-tronic.de